Siems & Klein spol. s r. o.

AUTOSERVISNÍ TECHNIKA - PRODEJ, SERVIS, LEASING
Krajní 1230, 252 42 Jesenice u Prahy, Praha - západ
Tel.: 608 98 39 68 (M. Bednář), 27201 6955, fax 27201 6944
martin.bednar@siems-klein.cz, firma@siems-klein.cz, www.siems-klein.cz

SPACE SDE 2349 ELIK

výrobce Itálie

2 sloupový mechanický zvedák - nosnost 4 200 kg
barva šedá RAL 7040 + RAL 7043

1. SDE2349ELIK **SPACE**, 2 sloupový el. mechanický zvedák, nosnost 4200 kg, přední ramena 700-1310 mm, zadní dlouhá ramena 700-1310 mm, zvedací talíře nastavitelné 100-135 mm, vnitřní vzdálenost mezi sloupy 2650 mm, aut. mazání šroubovice, max. celková výška 3873 mm, max. zdvih 2020 mm

Siems & Klein spol. s r. o.

AUTOSERVISNÍ TECHNIKA - PRODEJ, SERVIS, LEASING
Krajní 1230, 252 42 Jesenice u Prahy, Praha - západ
Tel.: 608 98 39 68 (M. Bednář), 27201 6955, fax 27201 6944
martin.bednar@siems-klein.cz, firma@siems-klein.cz, www.siems-klein.cz

SPACE SDE 2349 ELIK
vybrané příslušenství

2. S349A2 **SPACE,** prodloužení pro výsuvná ramena, celková nosnost zvedáku snížená na 3500 kg, sada 2 ks

3. S224A4 **SPACE,** výškové nástavce výška 140 mm, sada 4 ks

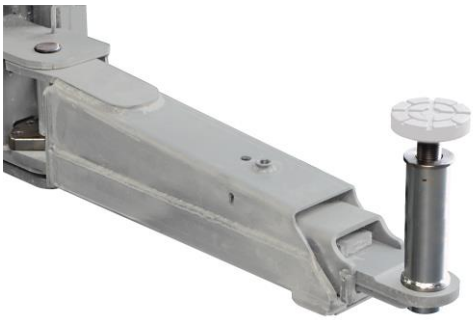

4. S370A5 **SPACE,** sada 2 ks ochran na oba sloupy při otevření dveří vozidla

Siems & Klein spol. s r. o.

AUTOSERVISNÍ TECHNIKA - PRODEJ, SERVIS, LEASING
Krajní 1230, 252 42 Jesenice u Prahy, Praha - západ
Tel.: 608 98 39 68 (M. Bednář), 27201 6955, fax 27201 6944
martin.bednar@siems-klein.cz, firma@siems-klein.cz, www.siems-klein.cz

SPACE SDE 2349 ELIK

výrobce Itálie
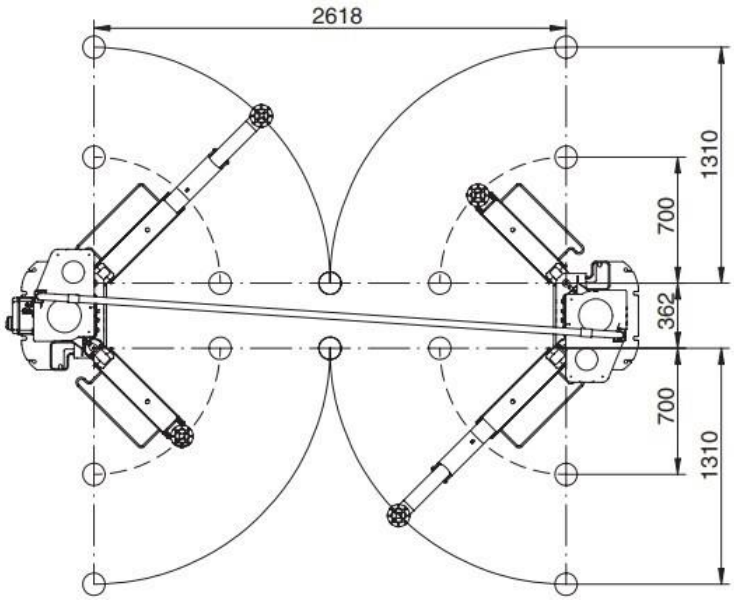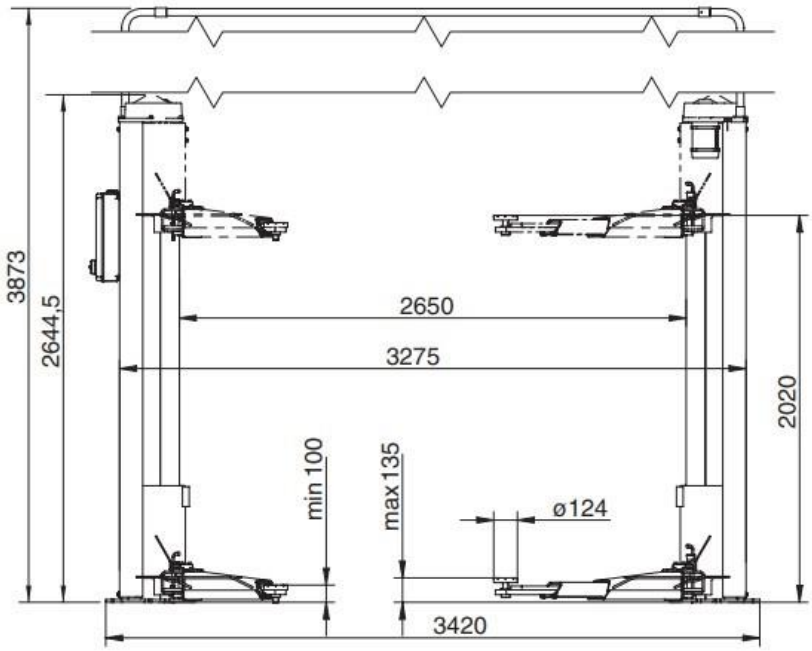
2 sloupový mechanický zvedák - nosnost 4 200 kg
barva šedá RAL 7040 + RAL 7043