Siems & Klein spol. s r. o.

AUTOSERVISNÍ TECHNIKA - PRODEJ, SERVIS, LEASING
Krajní 1230, 252 42 Jesenice u Prahy
Tel.: 608 98 39 68 (M. Bednář), 27201 6911, fax 27201 6944
martin.bednar@siems-klein.cz www.siems-klein.cz

GIULIANO (výrobce Itálie)

stahovák pneumatik s pomocnými rameny do 27“ - aut. montážní hlava, pomocná ramena na obou stranách

1. 0203375 **GIULIANO SX 119 PRO DUO LNL,** stahovák pneu s pneumaticky ovládaným sloupem, automatická montážní a demontážní hlava, vnější upnutí disku 10“-27“, 2 rychlosti otáčení stolu, šířka disku 16“ (pneu do 415 mm), **speciální pomocná ramena na obou stranách stahováku**, plnící a měřící pistole, montážní páka, ochrany montážní hlavy, čelistí, spodní lžíce, regulátor a přimazávač, váha 452 kg, stlačený vzduch 8-12 bar, 400 V

Siems & Klein spol. s r. o.

AUTOSERVISNÍ TECHNIKA - PRODEJ, SERVIS, LEASING
Krajní 1230, 252 42 Jesenice u Prahy
Tel.: 608 98 39 68 (M. Bednář), 27201 6911, fax 27201 6944
martin.bednar@siems-klein.cz www.siems-klein.cz

GIULIANO (výrobce Itálie)

stahovák pneumatik s pomocnými rameny do 27“, aut. montážní hlava

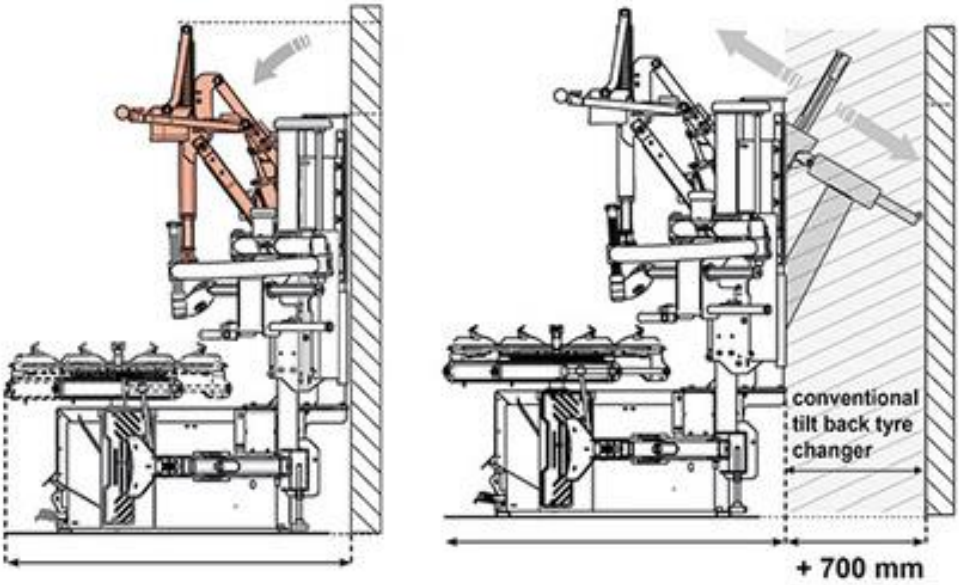

Siems & Klein spol. s r. o.

AUTOSERVISNÍ TECHNIKA - PRODEJ, SERVIS, LEASING
Krajní 1230, 252 42 Jesenice u Prahy
Tel.: 608 98 39 68 (M. Bednář), 27201 6911, fax 27201 6944
martin.bednar@siems-klein.cz www.siems-klein.cz

GIULIANO (výrobce Itálie) - moto příslušenství

stahovák pneumatik s pomocnými rameny do 27“, aut. montážní hlava

2. 9235081 **GIULIANO MOTO-AD,** universální sada pro upnutí motocyklových kol 6“-23“

3. 9235082 **GIULIANO ATV-AD,** sada Harley Davidson - pro motocyklová kola 6“-24“

Siems & Klein spol. s r. o.

AUTOSERVISNÍ TECHNIKA - PRODEJ, SERVIS, LEASING
Krajní 1230, 252 42 Jesenice u Prahy
Tel.: 608 98 39 68 (M. Bednář), 27201 6911, fax 27201 6944
martin.bednar@siems-klein.cz www.siems-klein.cz

GIULIANO (výrobce Itálie)

stahováky pneumatik - tlakové dělo a zvedák kola

4. 9236658 **GIULIANO GUN 1,** sada pro tlakové plnění pneumatik vč. děla v zadní části stroje

5. 9242824 **GIULIANO**, pomocný zvedák kola WL 6, instalace na levé straně stahováku

Další příslušenství na základě poptávky.